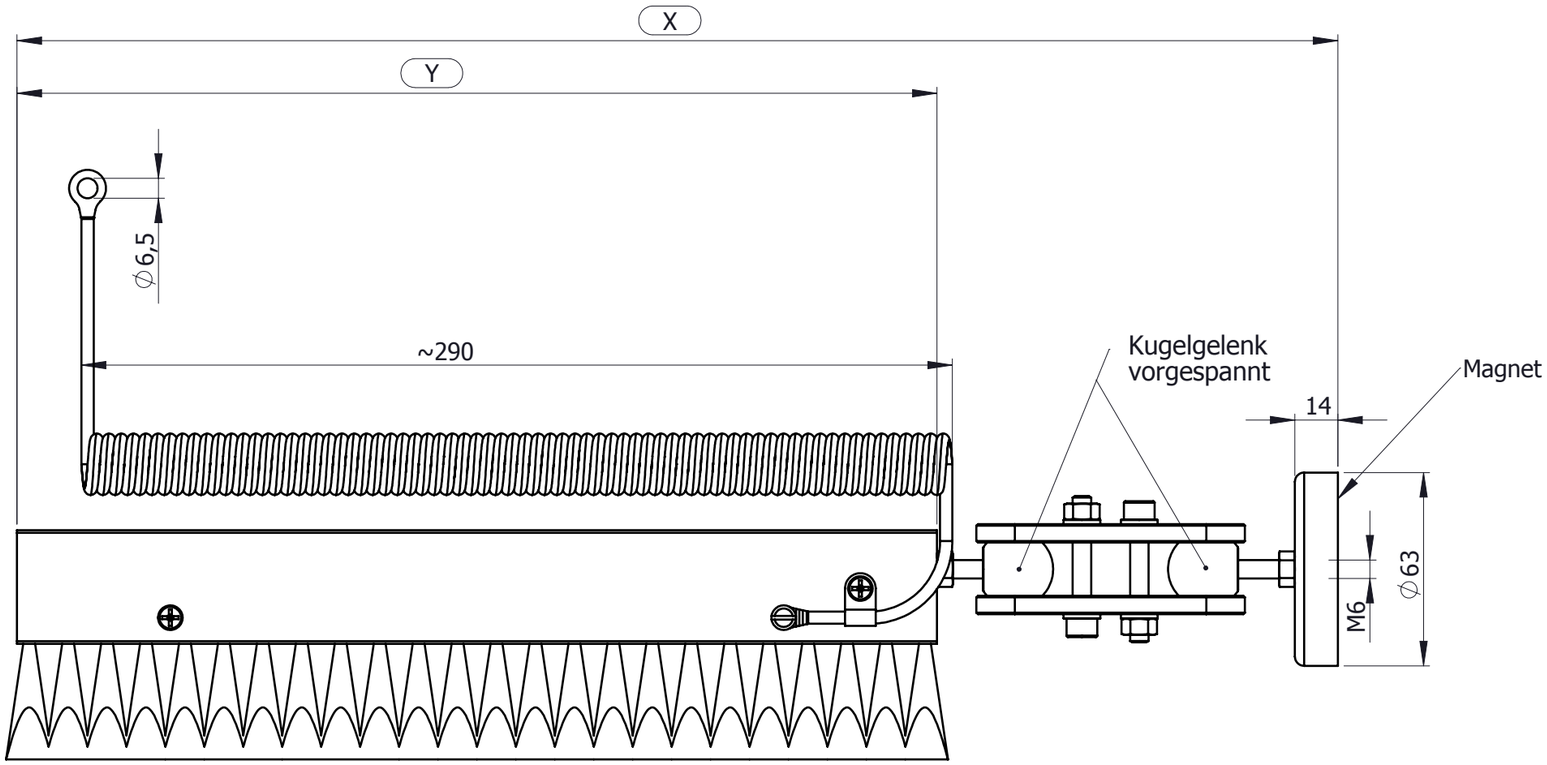

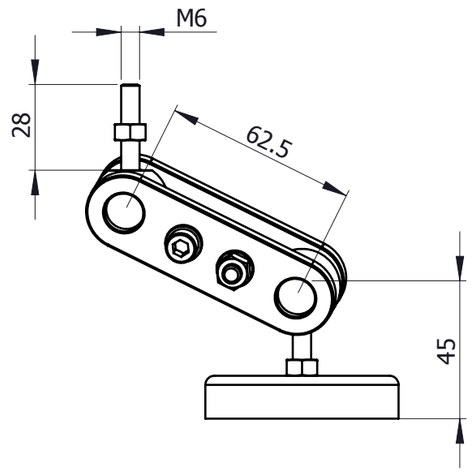

Magnet Gelenkfuß

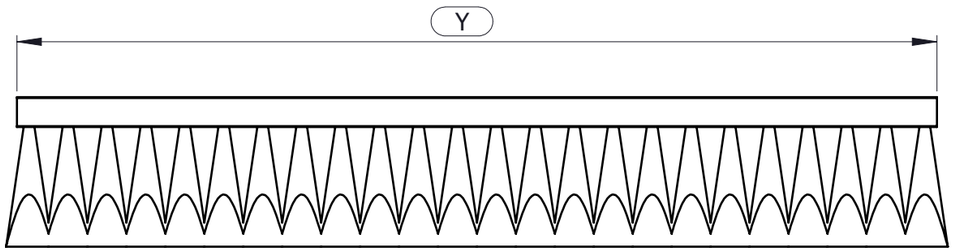

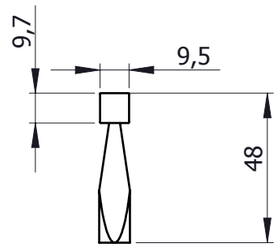

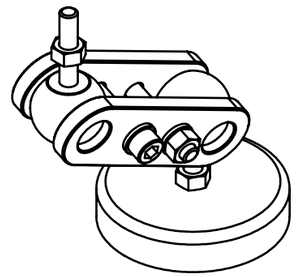

DREXX s.r.o.
Lískỳ 72
273 76 Pozdeň

Tel.: +420 313 574 808
www.mikroskop.cz
info@drexx.cz

Standardmaße Antistatikbürsten

Bezeichnung	Y Breite	X von / bis	Spiralkabel
SWG-100	100 mm	210 mm / 230 mm	Einseitig
SWG-200	200 mm	310 mm / 330 mm	Einseitig
SWG-300	300 mm	410 mm / 430 mm	Einseitig
SWG-400	400 mm	510 mm / 530 mm	Einseitig
SWG-500	500 mm	610 mm / 630 mm	Einseitig
SWG-625	625 mm	735 mm / 755 mm	Einseitig

Material-, Werkstoffbezeichnung
Alu / Leitende Fasern
Oberflächenangabe nach DIN 3141
Oberflächensymbole: ~ ▽ ▽▽ ▽▽▽ ▽▽▽▽
Max. erlaubt Spitze bis Tal ▽ 0,5 µ
optional 100 25 6,3 1

Erstellt:	Dienstag, 5. Januar 2010 12:45:32 Summira GmbH W-Len.	
Bearbeitet:	W.Lenzen	25.01.2010
Stückliste:		
Blattname:	Blatt1 von 1	
Maßstab:	1:2	A3

Kinetronics Europe GmbH
Division Anti Static Products
Burgstraße 66 ; D-53332 Bornheim
Phone:+49-(0)2222-62105 Fax: +49-(0)2222-65974

e_Mail: info@drexx.cz
Internet: http://www.mikroshop.cz

SolidWorks

D:\SU_CadCam\M_Service\!_Kinetronics\SWG-300-2100_Ultra_soft_fiber

Benennung:
SWG-300-2100_Ultra_soft_fiber

Antistatic Bürsten StaticWisk "G"

Kunde:
Enstanden aus:
Ersetzt:
Allgemein Toleranz DIN ISO 2768: mittel